Kérjük, először olvassa el ezt a használati utasítást!

Kedves Vásárlónk,
Reméljük, hogy terméke, melyet modern gyárakban állítottak elő és a legaprólékosabb minőségellenőrzési eljárásoknak vetették alá, a lehető legjobb szolgálatot fogja tenni Önnek. Ennek érdekében azt javasoljuk, hogy figyelmesen olvassa végig a teljes kezelési útmutatót mielőtt használni kezdené a terméket, és tartsa is meg azt esetleges későbbi felhasználás céljából.

Tento manual vám pomôže používať váš prístroj rýchlo a bezpečne.

Segítségére lesz abban, hogy a berendezést gyors és biztonságos módon használhassa.

• Olvassa el az útmutatót, mielőtt telepítené és használatba venné a terméket.

• Kövesse az utasításokat, különösen a biztonságra vonatkozókat.

• Tartsa ezt az útmutatót könnyen elérhető helyen arra az esetre, ha a későbbiekben szüksége lenne rá.

• Mindemellett olvassa el a termékhez kapott többi dokumentumot is.
Kérjük, vegye figyelembe, hogy az útmutató instrukciói más modellekre is érvényesek lehetnek.

Szimbólumok és jelentéseik

A használati útmutatóban az alábbi szimbólumokkal találkozhat:
Fontos információ és hasznos felhasználási tanácsok.

Figyelmeztetés az életre és anyagi javakra irányuló veszélyhelyzetekre.

Figyelmeztetés elektromos feszültségre.

1 Az Ön készüléke

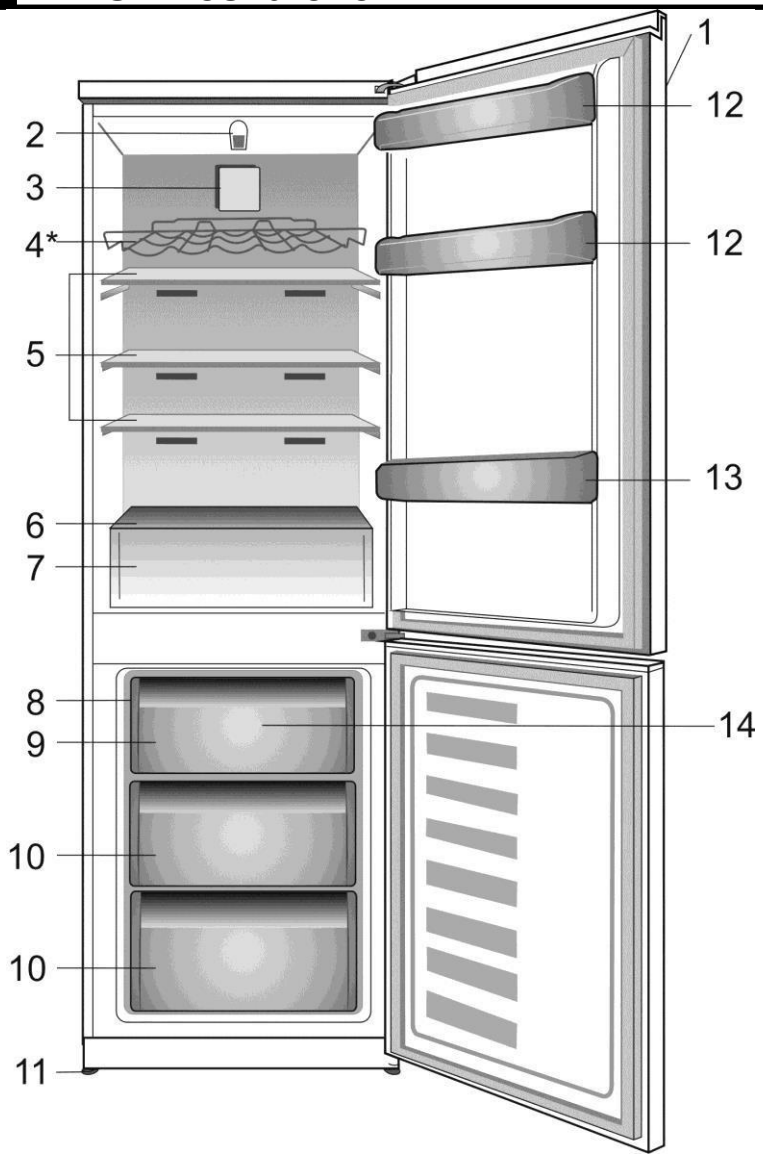

1. Kezelőpanel
2. Belső megvilágítás

3. Ventilátor
4*. Bortároló
5. Beállítható polcok
6. Gyümölcstároló kosár borítása
7. Gyümölcstároló kosár
8. Jégtartó rekesz
9. Gyorsfagyasztó rekesz

2 Fontos biztonsági utasítások

10. Fagyasztott ételek tárolása
11. Beállítható lábak
12. Ajtópolcok
13. Üvegtároló polcok
14. Fagyasztó rekeszek ventilátora

***választható funkció**

Kérjük, tekintse át az alábbi információkat. Ennek elmulasztása

A használati útmutatóban található képek csupán schematikus jellegűek, n
egyeznek száz százalékosan az ÖN termékével. Ha a temrék amelyet meg
egyezik az Ön termékével, akkor más modellekre is vonatkozhat.

sérüléseket és anyagi károkat okozhat. Továbbá a garanciális és egyéb kötelezettségvállalások érvénytelenné válhatnak. Az Ön által vásárolt berendezés várható élettartama 10 év. Ebben az időszakban mindenképp szükséges, hogy megtartsa az alkatrészeket, mert így biztosítható, hogy a készülék a leírtaknak megfelelően működjön.

Felhasználási javaslat

A terméket az alábbi utasítások betartása mellett használja:

- az otthonában beltéri, zárt helyen
- zárt területű munkakörnyezetben, mint pl üzletekben és irodákban
- zárt szálláshelyeken, vidéki nyaralókban, hotelekben, panziókban
- A terméket ne használja a szabadban!

Általános biztonsági utasítások

Ne csatlakoztassa a készüléket az elektromos áramhoz addig, amíg minden csomagolás és szállítási kiegészítőt nem távolított el a készülékből.

• Hagyja legalább 12 óráig állni, mielőtt bekapcsolja, hogy a kompresszor olaj megállapodjon, ha vízszintesen került szállításra a készülék.

• Amennyiben megszabadul egy régi készülékét, melynek ajtaján zár vagy retesz van, győződjön meg róla, hogy megfelelő állapotban van. Így gyermekeit megvédi a balesetektől.

• Ezt a készüléket csak a meghatározott, rendeltetésszerű célja használhatja.

• Ne szabaduljon meg a készüléktől tűz segítségével. A készülék nem CFC anyagot tartalmaz a szigetelésnél, ami gyúlékony anyag. Keresse fel a helyi önkormányzatot az elektronikai eszközök hulladékkezelésével kapcsol információkért.

• Nem ajánlott a készüléket fűtés nélküli, hideg szobában (például garázsban, télikertben, fészerben, stb.) használni.

Annak érdekében, hogy biztosítsa a megfelelő működést és a baleset- és problémamentes használatot, nagyon fontos hogy figyelmesen elolvassa ezt a használati útmutatót. Amennyiben figyelmen kívül hagyja ezeket az utasításokat az

balesetet okozhat és a garancia elvesztésével
jár. Kérjük, őrizze meg és tartsa biztos helyen ezt.

**A készüléket nem használhatják fizikai és mentális betegségben szenvedő személyek,
tapasztalattal és szakértelemmel nem rendelkező személyek, hacsak előzetesen tájékoztatást
kaptak a használatról és a használat kockázatairól.
A gyermekek felügyelet nélkül nem használhatják a készüléket.
Nem kezelhetik játékként.**

Ne sértse fel semmilyen fúró vagy vágó eszközzel a csöveket, ahol a hűtőgáz cirkulál. A párologtató csatornák, csőbővítmények vagy felületi bevonatok kilyukadása esetén a kiszökő hűtőgáz bőrirritációt vagy szemsérüléseket okozhat.
 Soha ne takarja le semmivel a hűtőszekrény szellőzőnyílásait.
 Az elektromos berendezéseket csak hivatalos márkaszervizekben javíthatják. A készülék hozzá nem értő személy általi javítása kockázatos lehet a felhasználó számára.
 A javítás vagy karbantartás során felmerülő hiba esetén, csatlakoztassa le a hűtőszekrényt az elektromos hálózatról a megfelelő biztosíték lekapcsolásával vagy a készülék konnektorból való kihúzásával.

A konnektorból soha ne a vezetéknél fogva húzza ki a készüléket.

• A magas alkoholtartalmú italokat jól lezárva és függőlegesen helyezze el.

• A hűtőszekrényben soha ne tároljon olyan szórófejes palackot, amely gyúlékony vagy robbanékony anyagot tartalmaz.

• Ne használjon mechanikus készülékeket vagy más segédeszközöket az olvasztás felgyorsításához, kivéve, amelyeket a gyártó ilyen célra ajánl.

• A terméket ne használják fizikai, érzékelési és mentális zavarokban szenvedők, vagy a készülék használatában járatlan személyek (gyerekek) kivéve, ha van a környezetükben olyan személy, aki ügyelni tud az épségükre vagy segítségükre lehet a hűtőszekrény használatát illetően.

• Soha ne használjon sérült hűtőszekrényt. Ha hibát észlel, forduljon a legközelebbi szervizhez.

• A hűtőszekrény elektromos biztonsága akkor tekinthető biztosítottnak, ha a házában kialakított földelési rendszer a szabványoknak megfelel.

• Az elektromos biztonság érdekében ne tegye ki a berendezést esőnek, hónak, napfénynek vagy szélnek.

• Ha az elektromos vezeték megsérül, forduljon márkaszervizhez a veszélyhelyzetek elkerülése érdekében.

• A telepítés során soha ne dugja be a készüléket a fali konnektorba, mert ez komoly sérüléseket vagy akár halált is okozhat.

• Ez a hűtőszekrény csak élelmiszerek tárolására alkalmazható. Semmilyen más célra nem használható.

• A műszaki leírást tartalmazó címke a hűtőszekrény belsejében bal oldalt található.

• Ne csatlakoztassa a hűtőszekrény energiatakarékossági rendszerekhez; ezek kárt tehetnek a berendezésben.

• Ha kék fény világít a hűtőszekrényen, ne nézzan ebbe a kék fénybe semmilyen optikai eszközzel.

• Kézi vezérlésű hűtőszekrények áramkimaradása esetén várjon minimum 5 percet mielőtt újraindítaná.

• Ha a hűtőszekrény más személy birtokába kerül, gondoskodjon róla, hogy ezt a használati utasítást is átadja.

• A hűtőszekrény szállításakor ügyeljen arra, hogy ne sérüljön az elektromos vezeték. A meghajlott kábel tüzet okozhat. Ne helyezzen nehéz tárgyakat a vezetékre. A konnektorba csatlkoztatás során ne nyúljon vizes kézzel a vezetékhez.

• Ne dugja be a hűtőszekrényt kilazult fali csatlakozóba.

• Biztonsági okokból ügyeljen arra, hogy ne kerüljön víz a berendezés külső és belső alkatrészeire.

• A tűz- és robbanásveszély elkerülése érdekében ne használjon gyúlékony gázokat tartalmazó anyagokat a hűtőszekrény közelében.

• Soha ne helyezzen vízzel teli tárolóeszközt a hűtőszekrény tetejére, mert ez áramütést vagy tüzet okozhat.

• Ne terhelje túl a hűtőszekrényt nagy mennyiségű étellel. Ilyen esetekben az ajtó kinyitásakor az élelmiszerek kieshetnek, sérülést okozva Önnek és a hűtőszekrénynek is.

Ne helyezzen tárgyakat a hűtőszekrény tetejére, mert ezek leeshetnek, amikor kinyitja vagy bezárja az ajtót.
• A vakcinák, hőérzékeny gyógyszerek, tudományos anyagok pontos hőmérsékletet igényelnek, ezért ezeket ne tartsa a hűtőszekrényben.

• Ha hosszabb ideig nem használja a hűtőszekrényt, húzza ki azt a konnektorból. A kábel esetleges hibája tüzet okozhat.

• A dugót rendszeresen tisztítsa meg, máskülönben ez is tüzet okozhat.

• A dugót rendszeresen tisztítsa meg száraz ruhával, máskülönben ez is tüzet okozhat.

• A hűtőszekrény mozoghat, ha az állítható lábai nem megfelelően vannak rögzítve a padlón. A rendesen rögzített lábak megakadályozzák, hogy a hűtőszekrény elmozdulhasson.

• Ha fel akarja emelni a hűtőszekrényt, soha ne az ajtó fogantyúnál fogja meg, mert könnyen eltörhet.

• Ha a terméket egy másik hűtőszekrény vagy fagyasztó mellé szeretné helyezni, hagyjon legalább 8 cm távolságot a két készülék között, máskülönben a szomszédos oldalfalak bepárásodhatnak.

Vízadagolóval ellátott termékek;

A vízvezetékekben lévő nyomás minimum 1 bar legyen. A nyomás maximum 8 bar lehet.
• Csak ivóvizet használjon.

Gyermekbiztonság

• Ha az ajtón zár van, a hozzá tartozó kulcsot gyermekektől távol tartsa.
• Gyermekek csak felügyelettel használhatják a berendezést, mert előfordulhat, hogy elállítanak rajta valamit.

HCA figyelmeztetés

Ha a terméke az R600a hűtési rendszert tartalmazza:
Ez a gáz gyúlékony. Ezért ügyeljen arra, hogy használat és szállítás közben ne okozzon kárt a hűtési rendszerben és annak vezetékeiben. Károsodás esetén tartsa távol a terméket lehetséges tűzforrásoktól, amelyek miatt lángra kaphat a készülék, és szellőztesse ki a helyiséget, ahol a hűtőszekrény található.
Hagyja figyelmen kívül ezt a figyelmeztetést, ha a termék az R134a hűtési rendszert tartalmazza.
A termékben használt gáz típusát az adattáblán találja, amely a hűtőszekrény belsejében bal oldalt található.
Soha ne dobja a terméket tűzbe, akkor sem, ha már nem szeretné használni.

Teendők az energiatakarékosságért

• Ne hagyja nyitva hosszú ideig a hűtőszekrény ajtaját.

• Ne tegyen forró ételeket és italokat a hűtőszekrénybe.

• Ne pakolja túlságosan tele a hűtőszekrényt, mert ezzel meggátolja a berendezés belsejében a levegőáramlást.

• Ne tegye ki a hűtőszekrényt közvetlen napfénynek és ne helyezze hőkibocsátó berendezések mellé (sütő, mosogatógép, radiátor).

• Figyeljen arra, hogy az ételeket zárt edényben tárolja.

• Fagyasztóval rendelkező termékek; Akkor tudja a lehető legtöbb ételt elhelyezni a fagyasztóban, ha kiveszi a fagyasztó polcát vagy fiókját. A hűtőszekrény energiafogyasztási értékei maximális töltésnél és a polcok vagy fiókok kivétele mellett lettek megállapítva. Azzal nem okoz semmilyen kárt, ha a polcot vagy fiókot a fagyasztandó étel alakjának és méretének megfelelően helyezi el.

• A fagyasztott ételek hűtőtérben való felolvasztásával energiát takarít meg és az étel minőségének is jót tesz.

Ajánlások a hűtőtér használatához

*** Opcionális**

• Az ételeket úgy helyezze el, hogy ne érjenek hozzá a hűtőtérben található hőmérséklet érzékelőhöz.

Ahhoz, hogy a hűtőtérben ideális legyen a hőmérséklet, az érzékelő közvetlen közelébe ne helyezzen semmilyen ételt.

• Ne rakjon forró ételt a hűtőszekrénybe.

Elektronikai javaslatok

Mielőtt a készüléket a fali aljzathoz csatlakoztatná, győződjön meg róla, hogy a feszültség és a frekvencia, mely az adattáblán található megegyezik az otthoni hálózat értékeivel.

Ajánlott a készüléket megfelelő kapcsolású és biztosított aljzatba csatlakoztatni, melyet könnyen elér.

Figyelem! A készülék földelve legyen. Az elektronikai eszközt csak és kizárólag szakértelemmel rendelkező villanyszerelő javíthatja. Amennyiben olyan személlyel végezteti a javításokat, aki nem rendelkezik szakértelemmel, meghibásodást és balesetet okozhat.

FIGYELEM!
A készülék R600a-val működik, ami környezetbarát, de gyúlékony gáz. A szállítás során és a készülék javításánál, különösen oda kell figyelni, hogy ne sérüljön meg a hűtőrendszer. Amennyiben sérült a hűtőrendszer és gázszivárgást tapasztal, tartsa távol a készüléket nyílt lángtól és forrásoktól, szellőztesse ki a szobát.
FIGYELEM - Ne használjon mechanikai eszközöket vagy egyéb eszközöket, hogy gyorsítsa a fagyasztási folyamatot. Csak azt használja, amit a gyártó ajánl.
FIGYELEM - Ne tegye tönkre a hűtő hálózatot.
FIGYELEM - Ne használjon elektromos eszközöket az ételtároló részben, azokon kívül, melyeket a gyártó esetleg ajánlhatott. ***FIGYELEM -*** Amennyiben a hálózati kábel meghibásodott, ne használja a készülékkel, cseréltesse ki a hivatalos szakszervizben vagy kérje szakértelemmel rendelkező villanyszerelő segítségét.

Szállítási útmutató

1. A készülék csak függőleges állásban szállítható. A csomagolás legyen sértetlen, megfelelően takarja a készüléket.
2. Ha szállítás közben vízszintes állásba került a készülék, ne kapcsolja be legalább 12 órán keresztül.
3. Amennyiben figyelmen kívül hagyja a leírásokat, utasításokat meghibásodást és balesetet okozhat, melyekért a gyártó nem vállal felelősséget.
4. A készüléket védeni kell a párától, esőtől és egyéb atmoszférikus jelenségektől.

Fontos!
• Figyeljen oda a tisztítás és karbantartás alatt, hogy ne érjen hozzá a készülék hátulján, alul található kondenzor, fém vezetékekhez, mert balesetet okozhat vele.
• Ne próbáljon meg ráülni vagy ráállni a készülékre, mert nem erre tervezték. Megsérülhet és meghibásodást okozhat a készülékben.
• Győződjön meg róla, hogy a hálózati kábel nincs a készülék alatt szállítás és mozgatás közben, elhelyezés után, mert kárt okozhat benne.
• Ne hagyja, hogy a gyermekek játszanak a készülékkel és az irányító gombokkal.

Üzembe helyezési útmutató

1. Ne helyezze el a készüléket olyan szobába, ahol a hőmérséklet 10 oC (50 oF) alá eshet este, leginkább télen, mivel a készülék működését figyelembe véve szobahőmérséklethez lett tervezve, ami +10 és +38 oC (50 - 100 oF) között van. Alacsonyabb hőmérsékleten a készülék nem működik, mely a tárolt étel
szavatosságát csökkenti.
2. Ne helyezze a készüléket tűzhelyek, radiátorok mellé vagy közvetlen napfényhez, mert megterheli vele a készüléket. Amennyiben hőforrás vagy fagyasztó mellé helyezi a készüléket, tartsa be a következő minimum távolsági értékeket:
Tűzhelyek: 30 mm
Radiátorok: 300 mm
Fagyasztók: 25 mm
3. Győződjön meg róla, hogy a helyiségben
megfelelő légáramlás van.
• Helyezze a távtartót a készülék hátuljára, hogy a megfelelő távolság meglegyen az eszköz és a fal között.
4. A készüléket sima talajra kell elhelyezni. A két elülső lábat állítani lehet. Hogy biztosítsa a megfelelő állását a készüléknek, állítsa be az elülső két lábat úgy, hogy óramutató járásával megegyező vagy ellentétes irányba fordítja addig, amíg illeszkedik a padlóhoz. A megfelelő beállítása a lábaknak megelőzi a rezgéseket és zajokat.
5. Olvassa el a "Tisztítás és karbantartás"
részt, hogy előkészítse a készüléket a használathoz.

Telepítés

Ne feledje, hogy a gyártót nem terheli semmilyen felelősség, ha a használati útmutatóban található információkat nem tartja be.

Mire figyeljen a hűtőszekrény szállításakor

1. A hűtőszekrényt ki kell üríteni és ki kell takarítani szállítás előtt.

2. A polcokat, kiegészítőket, zöldségtárolót, stb. rögzítse ragasztószalaggal az újracsomagolást megelőzően.

3. A csomagolást meg kell erősíteni vastag ragasztószalaggal és erős kötelekkel, és a csomagoláson lévő szállítási utasításokat be kell tartani.

Soha ne feledje...

Minden újrahasznosított anyag elengedhetetlen természeti és nemzeti erőforrás is egyben.
Ha szeretne hozzájárulni a csomagolóanyagok újrahasznosításához, további információért forduljon a környezetvédelmi szervezetekhez vagy helyi hatóságokhoz.

A hűtőszekrény használata előtti tudnivalók

A hűtőszkrény használata előtt ellenőrizze le az alábbiakt:
1. A hűtőszekrény belseje száraz és a levegő megfelelően tud áramlani a hátsó részében?

2. Helyezzen két műanyag éket a hátsó szellőző borításába, ahogy az alábbi képen is szerepel. Ahhoz, hogy ezt megtehesse, távolítsa el a terméken lévő csavarokat, és használja a másik csavarokat, amelyeket szintén ugyanabban a zacskóban talál.

A műanyag ék biztosítja a levegőáramláshoz a megfelelő távolságot a hűtőszekrény és a fal között.
3. Tisztítsa meg a hűtőszekrény belsejét a „Karbantartás és tisztítás” fejezetben leírtak alapján.
4. Dugja be a hűtőszekrényt a fali csatlakozóba. Ha az ajtó nyitva van, a belső fények világítani kezdenek.
5. Zajt fog hallani, ahogy a kompresszor beindul. A hűtőrendszerben áramló folyadékok és gázok szintén zajt kelthetnek akkor is, ha a kompresszor épp nem megy, ez azonban teljesen normális.

6. A hűtőszekrény elülső szélei felmelegedhetnek. Ez normális. Ezeket a részeket úgy tervezték, hogy melegek legyenek a páralecsapódás elkerülése érdekében.

Csatlakozás az elektromos hálózathoz

Csatlakoztassa a hűtőszekrényt egy földelt konnektorba, amelyet megfelelő kapacitású biztosíték véd.

Fontos:
A csatlakozás meg kell, hogy feleljen a nemzeti szabályozásoknak.

A tápkábelnek egyszerűen elérhetőnek kell lennie a telepítés után is.

A feszültségről és a használható biztosítékokról a „Műszaki specifikációk” részben olvashat.

Az előírt feszültségnek meg kell egyeznie a hálózati feszültséggel.

Hosszabbítót és elosztót ne használjon a csatlakoztatáshoz.

A sérült tápkábelt csak képzett villanyszerelő cserélheti ki.

A berendezést ne használja addig, amíg meg nem javítják, mert fennállhat az áramütés veszélye!

A csomagolóanyag megsemmisítése

A csomagolóanyagok gyermekek számára veszélyesek lehetnek. Ezért a csomagolóanyagokat gyermekektől távol tartsa vagy rögtön dobja ki a hulladékújrahasznosítási szabályoknak megfelelően. Ne a normál háztartási hulladékokkal együtt dobja ki ezeket.

A hűtőszekrény csomagolása újrahasznosítható anyagokból készült.

A régi hűtőszekrény ártalmatlanítása

Úgy ártalmatlanítsa régi, használaton kívüli gépeit, hogy azzal semmilyen természeti kárt ne okozzon.
A hűtőszekrénye hulladékként való elhelyezésével kapcsolatban érdeklődjön hivatalos kereskedőinknél vagy a helyi hulladékgyűjtő központban.

Mielőtt kidobná a hűtőszekrényt, vágja le róla az elektromos csatlakozót, és ha az ajtón van valamilyen zár, tegye azt kinyithatatlanná annak érdekében, hogy a gyermekekek megóvja a veszélytől.

Elhelyezés és telepítés

Vigyázat: A telepítés során soha ne dugja be a hűtőszekrényt a fali csatlakozóba, mivel ez súlyos sérülésekhez vagy akár halálhoz is vezethet.

Ha a helyiség ajtaja, ahová a hűtőszekrényt szeretné elhelyezni, nem elég széles ahhoz, hogy átvigye rajta a berendezést, akkor hívja a hivatalos márkaszervizt, és ők segítenek a hűtőszekrény ajtajának leszerelésében, hogy így átférhessen a bejárati ajtón.

1. Olyan helyre telepítse a hűtőszekrényt, ahol az egyszerű használata biztosított.

2. Tartsa távol a hűtőszekrényt hőforrásoktól, nedves helyektől és közvetlen napfénytől.

3. A hatékony működés érdekében biztosítani kell a hűtőszekrény körül a megfelelő levegőáramlást (szellőzést). Ha a hűtőszekrényt egy falmélyedésben szeretné elhelyezni, akkor a plafontól és a környező falaktól számítva is biztosítani kell a legalább 5 cm-es távolságot.

Ha a padló szőnyeggel borított, akkor minimum 2,5 cm-re el kell emelkednie a talajtól a hűtőszekrénynek.
4. Egyenes felületű padlóra helyezze a hűtőszekrényt, így megelőzheti rázkódásokat és billegéseket.

5. Ne tartsa olyan helyen a hűtőszekrényét, ahol a hőmérséklet tartósan 10°C alá csökkenhet..

4 Előkészítés

A hűtőszekrényt legalább 30 cm-re helyezze el az olyan hőforrásoktól, mint pl. a főzőlapok, sütők, központi fűtés és kákyha; legalább 5 cm-re elektromos sütőktől és ne legyen kitéve közvetlen napfénynek.

A helyiség hőmérséklete, ahol el szeretné helyezni a hűtőszekrényt, legalább 10°C-os legyen. Ha ennél alacsonyabb hőmérsékleten működteti a hűtőszekrényt, az ronthatja a teljesítményét.

Győződjön meg róla, hogy a hűtőszekrény belseje teljesen tiszta-e.

Ha két hűtőszekrényt szeretne egymás mellé helyezni, legyen a kettő között legalább 2 cm távolság.

Ha először használja a hűtőszekrényt, tartsa szem előtt az alábbi utasításokat az első 6 órában.

- Ne nyitogassa túl gyakran az ajtaját.
- Üresen működtesse ebben az időszakban.
- Ne húzza ki a konnektroból. Ha az Ön hibáján kívül mégis áramkimaradás történne, nézze meg a figyelmeztetéseket a „Javaslatok a felmerülő problémákhoz” c. fejezetben.

Az eredeti csomagolást és a habanyagokat őrizze meg, ha a jövőben szállítani szeretné a berendezést.

- Pri prvom spustení vašej chladničky počas šiestich hodín dodržujte nasledujúce pokyny.

- Dvere by ste nemali otvárať príliš často.
- Chladnička musí byť počas tohto času prázdna.
- Chladničku neodpájajte od siete. Ak dôjde k výpadku napájania, ktoré nemôžete ovplyvniť, pozrite si upozornenia v časti „Odporúčané riešenia problémov“. □ Originálny obal a penové materiály by ste si mali odložiť za účelom budúceho transportu alebo prenášania.

Kijelző panel

Ennek az érintőképernyős panelnek a segítségével be tudja állítani a hűtőszekrény belső hőmérsékletét anélkül, hogy ki kellene nyitnia az ajtót. Csak érintse meg a megfelelő gombot az ujjával, hogy beállíthassa a hőmérsékletet.

Kontrolka výpadku napájania / vysokej teploty / výstrahy na vysokú teplotu / chybu:

A készülék áramellátását biztosító jelzőfény.
Magas hőmérsékletet jelző jelzőfény/meghibásodsát jelző jelzőfény/

Ez a jelzőfény !) a töltöttségi szint kiesése miatt fog világítani, túl magas hőmérséklet mellett, vagy ha a készülék meghibásodott.
Počas pretrvávajúcej výpadkov napájania sa najvyššia teplota, ktoré mraznička dosiahne, rozbliká na digitálnom displeji. A töltöttségi szint tartós kiesése mellett nyomja meg a készülék kikapcsolásért felelős gombját.

5 A hűtőkészülék felhasználása

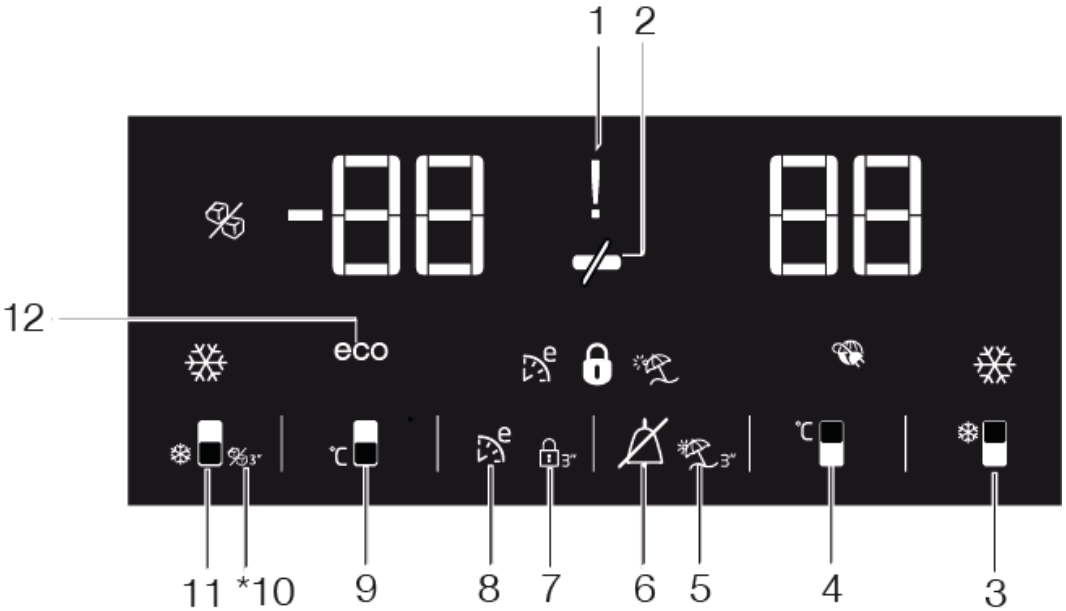

Abban az esetben, ha a jelzőfény világítnai fog, akkor olvassa el az alábbi részt: “problémamegoldás”.

2. Energiatakarékos funkció (kikapcsolt kijelző):

Ha a készülék ajtaja hosszabb ideig nyitott állapotban van, akkor az energiatakarékos mód automatikusan aktiválódik, és a megfelelő szimbólum is világítani fog. Ha az energiatakarékos mód aktív a készüléken, akkor minden egy más módot jelző jelzőfény elalszik. Ha az energiatakarékos mód aktív, és Ön kinyitja a készülék ajtaját, vagy megnyom egy más gombot a készüléken, akkor az visszatér az előző módba, és minden egyes jelzőfény világítnai fog. Az energiatakarékos módot a gyártás során aktiválják és nem lehet ezt a módot kikapcsolni a készüléken.

3. Gyorshűtés gomb

Nyomja meg röviden ezt a gombot a Gyorsfagyasztási funkció aktiválásához. Nyomja meg újra a gombot a választott funkció kikapcsolásához. ( )

ⓘ A funkciót minden esetben használja, ha bármikor gyorsan szeretné lehűteni a készülékbe helyezet élelmiszert. Ha szeretne nagy mennyiségű friss élelmiszert lehűteni, akkor ezt a funkciót még az előtt aktiválja, mielőtt a készülékbe helyezi az ételt.

ⓘ Ha a gyorshűtő a funkciót a készülékben leállítja, vagy 8 óra elteltével automatikusan leáll.

ⓘ Ha a gyorshűtő gombot ismételten megnyomja, és rövid intervallokban ismételten megnyomja, akkor aktiválja a készülékben az elektromos áramellátás védelmét.

ⓘ

Ez a funkció ismételten nem újul meg, ha az áramellátás ismételten megszakad.

4. Hűtőtér hőmérsékletének beállítása

Nyomja meg ezt a gombot a hűtőtér hőmérsékletének beállításához, amíg meg nem találja a megfelelőt (8, 6, 4, 2, 8). Nyomja meg a gombot a hűtőtér kívánt hőmérsékletének kiválasztásához. ( )

ⓘ***Megválasztás:** A használati útmutatóban megjelenítet fotók csupán ábrák, nem feltétlenül egyeznek az Ön által megvásárolt termék külalakjával.

5. Vakáció mód

Ahhoz, hogy a “vakáció” funkciót aktiválhassa a készülékben, három percig nyomja meg az adott gombot: ( ),és ezzel a Vakáció módot aktiválja a készülékben. Ha aktiválta a vakáció módot a készülékben, akkor a kijelzőn az alábbi jel jelenik meg “—“ és a hűtőtér nem fog aktívan hűteni.

Ha ez a funkció aktiválva volt a készülékben, akkor a hűtőrekeszben nem érdemes többé élelmiszert tárolni. A hűtőtér többi rekesze, és a hűtő többi rekesze a beállított hőmérsékletek alapján fog hűteni. Ha a funkciót törölni szeretné, akkor ismételten nyomja meg a gombot.

Vakáció .

6. A jelzőhang kikapcsolása: .

Ha az áramkiesésre kap figyelmeztetést, vagy a től magas hőmérsékletre, akkor az élelmiszer ellenőrzése után nyomja meg a figyelmeztetés gombot ismételten és a figyelmeztetést törölheti a készülékből.

7. A készülék lezárása

Noymja meg a billentyű lezáró gombot (3") egyidejűleg nyomja meg a gombokat 3 másdopercre. A készülék billentyűinek lezárását jelző ikon világítnai fog, és a billentyűzár aktiválódni fog.

()A billentyűzár alatt nem fog működni a készülék billentyűje, és a készülék egyéb billentyűi. Ismételten jnyomja meg a billentyűzár gombot, egyidejűleg három másodperces időtartamra.

(3’’).

8. Eco fuzzy

Ha az eco fuzzy gombot szeretné aktiválni a készülékén, akkor egy másodpercig nyomja le az eco fuzzy gombot. A készülék a lehető leghamarabb a legjobban energiatakarékos módba vált. A kijelzőn az alábbi jelkép jelenik meg, ha a készüléket aktiválta . Ha szeretné inaktiválni a funkciót, akkor 3 másodpercig nyomja le az aco fuzzy gombot.

9. A fagyasztó hőmérsékletének beállítása

A gomb megnyomásával a fagyasztót az alábbi hőmérsékletre állíthatja: -18, -19, 20, -21, -22, -23, -24 resp. -18...
Az adott hőmérsékletre álíthatja a készüléket a gomb megnyomásával. (°C)

10. Jégtartály kikapcsolása

A jelzőfény megmutatja, hogy a jégtartály ki vagy be-van-e kapcsolva **(0/03**'') (0/03'') Ha világít, a jégtartály nem működik. Ha szeretné a jégkészítő tartályt ismételten elindítani, akkor nyomja meg a Bekapcsolás gombot, ha kikapcsolni szeretné akkor nyomja meg az OF gombot és tartsa lenyomva három másodpercig.
⚠ Ak je vybratá táto funkcia, prietok vody z nádrže na vodu sa zastaví. Avšak, z výrobníka možné vybrať skôr vyrobený ľad. Ha kiválasztott a funkciót, akkor a víztartályba érkező víz leáll.

11. Gyorsfagyasztás gomb megnyomása / Jégkészítés

Azt jelzi, hogy a gyorsfagyasztás funkció aktív. Akkor használja ezt a funkciót, ha friss ételt helyez a fagyasztóba, vagy ha jégre van szüksége. Amikor ez a funkció aktív, a hűtőszekrény egy bizonyos ideig zúgó hangot fog adni.

Nyomja meg a megfelelő gombot a funkció kikapcsolásához.

( )

⚠ 3 mádospercig tartsa lenyomva a gombot a funkció aktiválásához.

.

ⓘ .

Ha szeretné a gyorsfagyasztás funkciót megszakítani, vagy kikapcsolni- akkor tudható, hogy a funkció 4 óra elteltével inaktiválódik.

ⓘ Táto funkcia sa opätovne nevyvolá, keď sa obnoví napájanie po výpadku elektriny. A funkció nem aktiválódik újra, ha az elektromos áram kiesik!

12. Ökológiai felhasználás

Azt jelzi, hogy az Eco-Extra funkció aktív. Ha ez a funkció be van kapcsolva, a hűtőszekrény érzékelni fogja a legkevésbé használt időszakokat, és ekkor energiahatékonyabb hűtést alkalmaz. A gazdaságos jelzés aktív lesz, amikor ayz energiahatékony hűtés működésben van.

ⓘ Gyorsfagyasztás és gyorshűtő programot a készülék jelzőfénye jelzi.

Duális hűtőrendszer:

Az Ön hűtőszekrénye két különálló hűtőegységből áll friss élelmiszerek hűtésére készült. Így ez azt jelenti, hogy a friss élelmiszerek hűtéséért felelős egység levegője nem keveredik a fagyasztótér levegőjével.

Friss élelmiszerek fagyasztása

Ajánlott az ételeket letakarni vagy becsomagolni mielőtt a hűtőszekrénybe teszi őket.

• A forró ételeknek szobahőmérsékletűre kell hűlnie mielőtt a hűtőszekrénybe tenné őket.

• A fagyasztani kívánt ételeknek frisseknek és jó minőségűeknek kell lenniük.

• Az ételeket olyan adagokra ossza fel, amely megfelel a család napi fogyasztási igényeinek.

Kérjük, kövesse az alábbi utasításokat a legjobb eredmény elérése érdekében.

1. Ne fagyasszon egyszerre túl nagy mennyiségeket. Az étel minősége akkor marad a legjobb, ha rögtön átfagy a középpontjáig, amilyen gyorsan csak lehet.

2. Ha meleg ételt helyez a fagyasztóba, akkor a hűtési rendszer folyamatosan működésben lesz, amíg az étel meg nem fagy.
Ügyeljen arra, hogy a már fagyos ételeket ne keverje a frissekkel.

A csomagolt gyorsfagyasztott ételeket a gyártó ajánlásainak megfelelően (4 csillagos) fagyasztórekeszben tárolja.

• Annak érdekében, hogy a gyártó és a kereskedő által biztosított minőséget Ön is megőrizhesse, az alábbiakat tartsa szem előtt:

1. Vásárlás után amilyen gyorsan csak lehet, helyezze a csomagot a fagyasztóba.
2. Győződjön meg róla, hogy a tartalom és lejárati határidő fel van-e tűntetve.
3. A minőségmegőrzési határidőn túl már ne használja fel az élelmiszert.

Leolvasztás

1. A fagyasztó rekesz automatikusan leolvasztja magát..

1. Helyezze az élemiszert a készülékf első egységébe, a gyorsfagyasztás funkció eléréséért..

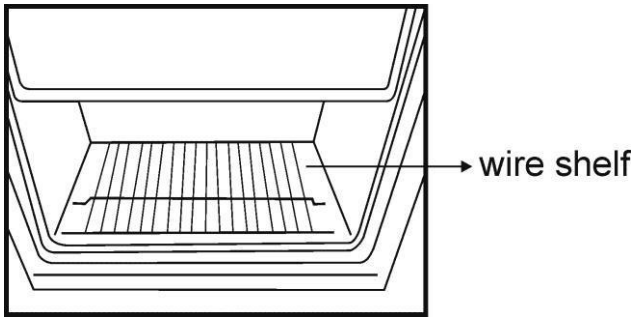

Hűtőtér beállítása	Hűtőtér beállítása	Megjegyzések
-18°C	4°C	Ez egy általános funkció, általános beállításokat mutat.
-20, -22 -24°C	4°C	30 °C fölötti hőmérséklet esetében aktiválódik a funkció
Gyorsfagyasztás	4°C	Abban az esetben használja, ha az élelmiszert rendkívül gyorsan szeretné lefagyasztani. Ha a mód leáll a készülék visszatér az eredeti módba.
-18°C vagy hidegebb	2°C	Ha úgy gondolja, hogy a hűtőtér nem elég hideg, a gyakori ajtónyitás miatt.
-18°C vagy hidegebb	Gyorshűtés	Felhasználhatja, ha a hűtő megtelt, vagy ha gyorsan szeretné lefagyasztani az élelmiszert, 4-8 órában érhető el a funkció.

Fagyasztott étel elhelyezése

Az ételek jó minőségének megőrzéséhez elengedhetetlen, hogy a hűtőszekrénybe helyezés után olyan gyorsan fagyasszuk le, amilyen gyorsan csak lehet.
A TSE szabványok megkövetelik (bizonyos mérési feltételek szerint), hogy a hűtőszekrények képesek legyenek legalább 4,5 kg étel -18 °C-ra vagy alacsonyabb hőmérsékletre történő lefagyasztására 24 órán belül, ha a külső hőmérséklet 32°C. Ennek a feltételnek a hűtőtér kapacitás 100 literjére kell teljesülnie.
Az is lehetséges, hogy az ételt -18°C-on vagy alacsonyabb hőmérsékleten hosszabb ideig tárolja.
Akár több hónapig is megőrizheti az étel frissességét ilyen módon. (-18°C-on vagy alacsonyabb hőmérsékleten).

Figyelmeztetés!
• Az ételeket olyan adagokra ossza fel, amely megfelel a család napi fogyasztási igényeinek.

• Az ételeket légmentesen zárt csomagolásba tegye, hogy megóvja őket a kiszáradástól akkor is, ha csak rövid ideig fagyasztja.

A csomagoláshoz szükséges eszközök:
• Hidegnek ellenálló ragasztószalag

• Öntapadós cimke

• Gumigyűrűk

• Toll

Az ételek csomagolásához használatos anyagoknak ellenállónak kell lenni a szakadással, hideggel, nedvességgel, szagokkal, olajokkal, savakkal szemben.
A fagyasztandó ételek nem érintkezhetnek a már lefagyasztott ételekkel, mert azok részleges olvadását okozhatják.
A fagyasztott ételeket felengedés után azonnal el kell fogyasztani, visszafagyasztani nem szabad.

Kiolvasztás

Autotama kiolvasztás funkcióval rendlekezik a készülék

Mélyfagyasztás

4,5 kg élelmiszer- 32 °C hőmérsékletrpl -18 °C vagy alacsonyabb hőmérsékletre24 hodín 100 litrov fagyasztókapacitással.
-18 °C vagy kevesebb hőmérsékleten tárolható hosszú távon az élelmiszer.
Az élelmiszerek frissességét hosszú hónapokon át megőrizheti (-18 °C vagy alacsonyabb hőmérsékeleten).

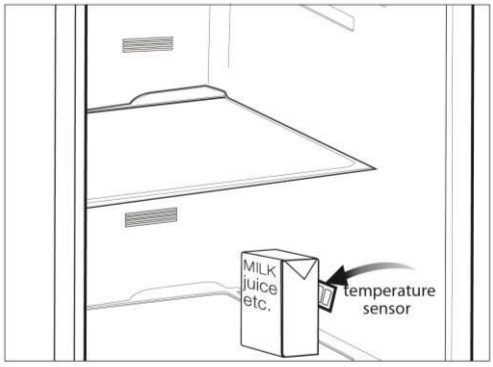

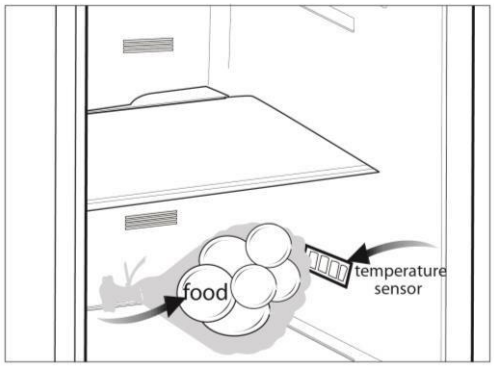

Figyelem! ⚠

● Porcizza fel az élelmiszert
● Légtelenítet fóliában tárolja
● Csomagolja be az élelmiszert:
● HIdeg elleni csomagolás
Öntapadó matrica
● Gumis gyűrűk

6 Tisztítás és karbantartás

⚠

Soha ne használjon benzint vagy hasonló anyagot a tisztításhoz.

Azt javasoljuk, hogy tisztítás előtt húzza ki a készüléket a konnektorból.
Soha ne használjon súrolóeszközt, szappant, háztartási tisztítószert, mosószert, fényezőszert a tisztításhoz.

A hűtőszekrény külsejének tisztításához langyos vizet használjon, majd törölje szárazra.

A belső részeket szódabikarbónás (1 teáskanál) vízbe (fél liter) mártott nedves, kicsavart ronggyal tisztítsa, és törölje szárazra.

Figyeljen arra, hogy a lámpabúra alá és az elektromos részekhez ne kerüljön víz.
Ha a hűtőszekrényt nem fogja használni hosszabb ideig, akkor húzza ki a konnektorból, vegye ki belőle az ételeket, tisztítsa meg és hagyja félig nyitva az ajtaját.

Ellenőrizze rendszeresen az ajtótömítéseket, és győződjön meg róla, hogy kellően tiszták-e.

Az ajtópolcok eltávolítása előtt pakoljon le róluk mindent, majd egyszerűen felfelé tolva emelje le.

A műanyag felületek védelme

Ne helyezzen a hűtőszekrénybe folyékony olajakat, vagy olajban készült ételeket olyan edényben, ami nem zár megfelelően, mivel ezek károsíthatják a hűtőszekrény műanyag felületeit. Ha mégis kiömlene az olaj a műanyag részekre, az adott felületet azonnal tisztítsa meg és öblítse le meleg vízzel.

.

⚠

7 Javaslatok a felmerülő problémák megoldásához

Kérjük, tekintse át az alábbi listát, mielőtt a szervizhez fordulna. Időt és pénzt spórolhat meg vele magának. Ez a lista olyan gyakran előforduló panaszokat tartalmaz, amelyek nem a hibás kivitelezésből vagy anyaghasználatból erednek. Előfodulhat, hogy az itt leírtak közül nem mindegyik funkció található meg az Ön hűtőszekrényében.

obsahova

A hűtőszekrény nem működik

• Rendesen be van dugva a konnektorba? Dugja be a fali csatlakozóba.

• Lehetséges, hogy a csatlakozó biztosítéka, amelybe a hűtőszekrényt bedugta, kiégett. Ellenőrizze a biztosítékot.

Páralecsapódás a hűtőtér oldalfalain (MULTIZONE, COOL CONTROL és FLEXI ZONE funkciók esetén).

•Nagyon hideg külső hőmérséklet. Az ajtó gyakori nyitogatása. Magas páratartalmű környezet. Folyadékot tartalmazó ételek nyitott edényben való tárolása. Félig nyitott ajtó. A termosztát hidegebb hőmérsékletre lett állítva.

• Ne tartsa sokáig nyitva az ajtót, vagy ritkábban nyitogassa.

• Fedje le megfelelően a nyitott edényekben tárolt ételeket.

• Törölje le a nedvességet száraz ruhával, és ellenőrizze, hogy visszatér-e.

•

•

A kompresszor nem működik

• Hirtelen áramkimaradás esetén a kompresszor termikus védelme nem működik, vagy a hűtőszekrény hűtőközegének nyomása még nem egyenlítődött ki. A hűtőszekrény körülbelül 6 perc után újra működni fog. Ha a 6 perc letelte után sem indulna el a hűtőszekrény, akkor forduljon a szervizhez.

• A hűtőszekrény leolvasztási ciklusban van. Ez teljesen normális egy automatikus leolvasztású hűtőnél. Ez periodikusan történik.

• A hűtőszekrény nincs bedugva a konnektorba. Bizonyosodjon meg róla, hogy a dugó jól illeszkedik-e a fali csatlakozóba.

• Győződjön meg róla, hogy a hőmérsékleti beállítások helyesek-e.

• Áramkimaradás lehet.

A hűtő gyakran vagy hosszú ideig működik (zúg).

Chladnička pracuje príliš často alebo príliš dlhý čas

•Az új terméke lehet, hogy szélesebb, mint az előző. Ez teljesen normális.
A nagyobb hűtőszekrények hosszabb ideig működnek.
• A külső hőmérséklet túl magas lehet. Ez is normális.

• Lehet, hogy a hűtőszekrény nemrég lett bedugva vagy sok ételt pakolt bele. A hűtőszekrény teljes lehűtése akár órákkal tovább is tarthat ilyenkor.

• Lehet, hogy nemrég nagy mennyiségű forró ételt helyezett a hűtőbe. A forró ételek lehűtése hosszabb időt vehet igénybe, amíg elérik a biztonságos tárolás hőmérsékletet.

• Az ajtót gyakran nyitogatta, vagy hosszabb időre félig nyitva maradt. A beáramló meleg levegő miatt a hűtőszekrény hűtési ideje meghosszabbodik. Ritkábban nyitogassa az ajtaját.

• A fagyasztó vagy a hűtőtér ajtaja félig nyitva maradt. Ellenőrizze, hogy az ajtók rendesen be vannek-e zárva.
• A hűtőszekrényt nagyon alacsony hőmérsékletre állította be. Egy kicsit emelje a hőmérsékletet, és várjon, amíg eléri ezt a szintet.
• A fagyasztó vagy a hűtő ajtótömítése szennyezett, elhasználódott, eltört, vagy nem illeszkedik rendesen. Tisztítsa meg vagy cserélje le. A sérült/törött tömítés miatt előfordulhat, hogy a jelenlegi hőmérséklet fenntartása hosszabb időt igényel.

A fagyasztó hőmérséklete nagyon alacsony, míg a hűtőtérben megfelelő.

• A fagyasztó hőmérsékletét nagyon alacsonyra állította be. Állítsa kicsit magasabb hőmérsékletűre, és ellenőrizze.

A hűtőtér hőmérséklete nagyon alacsony, míg a fagyasztóé megfelelő.

• A hűtőtér hőmérsékletét nagyon alacsonyra állította be. Állítsa kicsit magasabb hőmérsékletűre, és ellenőrizze...

A hűtőtér fiókjaiban tartott ételek megfagynak.

• A hűtőtér hőmérsékletét nagyon alacsonyra állította be. Állítsa kicsit magasabb hőmérsékletűre és ellenőrizze...

A hűtőtér vagy a fagyasztó hőmérséklete nagyon magas..
• A hűtőtér hőmérsékletét nagyon magasra állította be. A hűtőtér beállításainak hatása vana fagyasztó hőmérsékletére. Változtassa addig a hűtő vagy a fagyasztó hőmérsékletét, amíg az el nem éri a kívánt szintet. • Az ajtókat túl gyakran nyitogatta, vagy félig nyitva maradhatott egy hosszabb időre. Ritkábban nyissa ki az ajtókat. • Az ajtó félig nyitva maradhatott. Zárja be teljesen az ajtókat. • Nemrég nagy mennyiségű forró ételt helyezhetett el a hűtőszekrényben. Várjon, amíg a hűtő vagy a fagyasztó el nem éri a kívánt hőmérsékletet. • Lehet, hogy nemrég dugta be a hűtőszekrényt. A hűtőszekrény teljes lehűtése időbe telik.
A hűtőszekrény zaja növekszik, amikor az működésbe lép.
• A hűtőszekrény működési teljesítménye változhat a környezeti hőmérsékletingadozás következtében. Ez normális dolog, nem hiba. A padló egyenetlen vagy gyenge. A hűtőszekrény inog, amikor megmozdítják. Győződjön meg róla, hogy a padló egyenes és elég erős, elég stabil-e. • Lehet, hogy a hűtőben elhelyezett dolgok okozzák a zajt. A hűtőszekrény tetejéről távolítson el mindent.
Csöpögő folyadék hangját lehet hallani a hűtőszekrény belsejéből.
• A hűtőszekrény működési elveiből adódóan a belsejében folyadékok és gázok áramlanak. Ez normális dolog, nem hiba.
Olyan zajt hallani, mintha a szél fújna..
• Ventillátorok segítik a hűtőszekrény hűtését. Ez normális dolog, nem hiba.
Páralecsapódás a hűtőszekrény belső falain.
• A meleg és párás időjárás megnöveli a jégképződést és a páralecsapódást. Ez normális dolog, nem hiba. • Az ajtók félig nyitva maradtak; ellenőrizze, hogy az ajtók be vannak-e zárva. • Az ajtókat gyakran nyitogatta vagy hosszabb időre nyitva maradtak; ritkábban nyitogassa.
A hűtőszekrény külső falai vagy az ajtók közötti rész párásodik.
• Magas lehet a levegő páratartalma; párás időjárás esetén ez teljesen normális. Ha csökken a páratartalom, a lecsapódás eltűnik.

Rossz illat a hűtőszekrény belsejében.

• A hűtőszekrény belseje tisztításra szorul. Tisztítsa meg a belső részeket szivaccsal, langyos vízzel, vagy szódabikarbónás vízzel. • Néhány edény vagy csomagolás szintén lehet a szag oka. Használjon másik tárolóedényt vagy másik csomagolóanyagot.
Az ajtó nem záródik.
• Az ételek akadályozzák az ajtó záródását. Helyezze át azokat a csomagokat, amik útban lehetnek. • A hűtőszekrény nem teljesen függőlegesen áll a padló, és billeg, ha megmozdítják. Állítsa be az emelő csavarokat. • A padló nem egyenes vagy túl durva. Győződjön meg róla, hogy a padló egyenes-e és hogy elbírja-e a hűtőszekrényt.
A zöldségtároló beszorult.
• Az étel valószínűleg eléri a rekesz tetejét. Rendezze át az ételeket a rekeszben.

4578335799/AD
EN-PL-SL-CZ-SK

4578335799/AD
EN-PL-SL-CZ-SK